PBOX

Corpo incasso

Concealed body

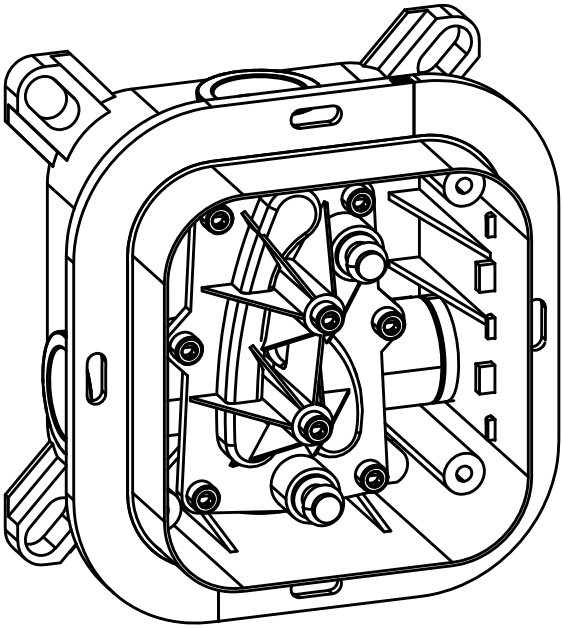

DL. n.135/2009 convertito in L. 166/2009 - Per quanto previsto dalle disposizioni di questa legge si dichiara che alcuni componenti di questo prodotto sono di importazione. Assemblati e collaudati nei nostri stabilimenti

1 Montaggio
Assembly

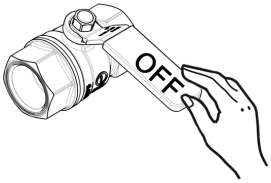

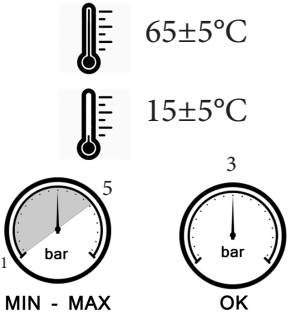

2

a

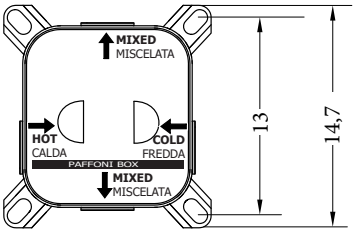

b

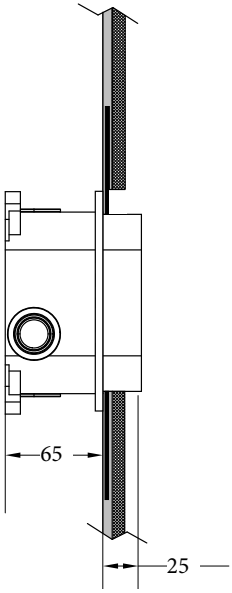

c

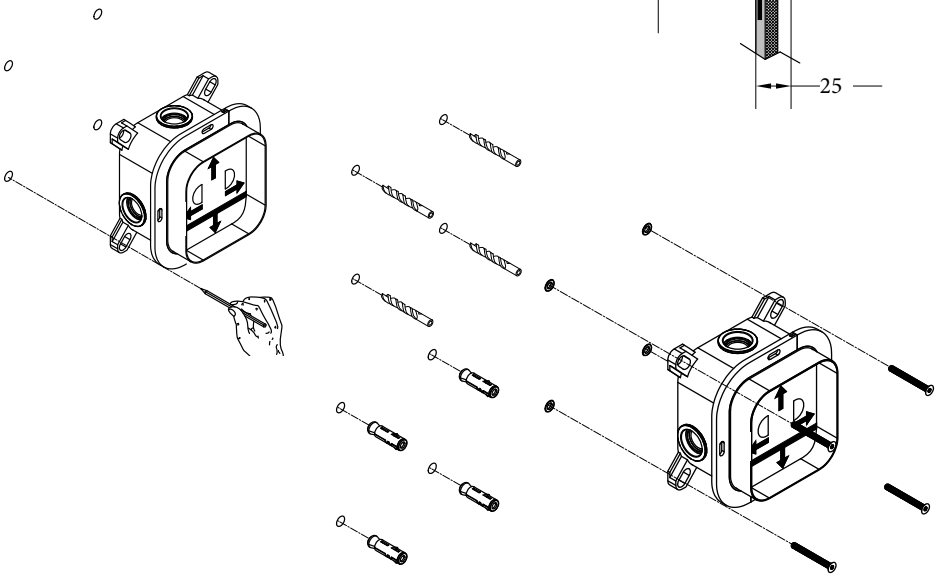

010
012
512

INSTALLAZIONE
1 USCITA
1 OUTLET
INSTALLATION

3
a

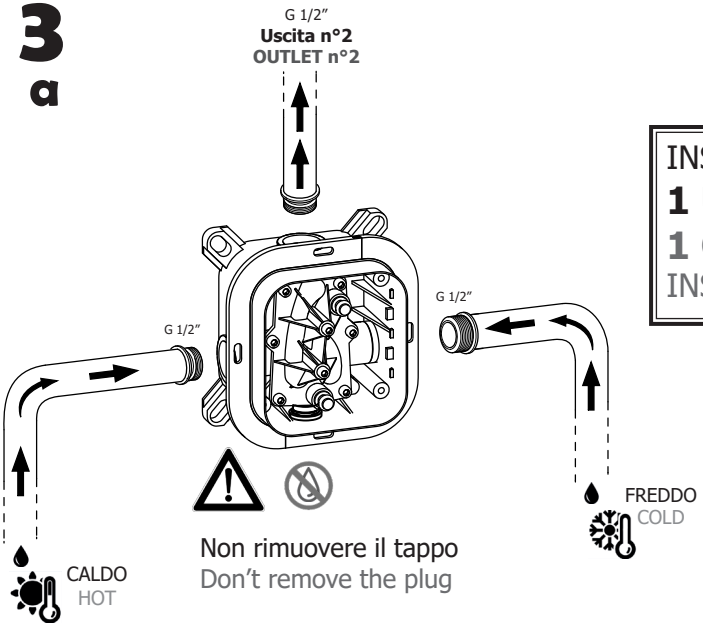

015
016
516

INSTALLAZIONE
2 USCITE
2 OUTLET
INSTALLATION

b

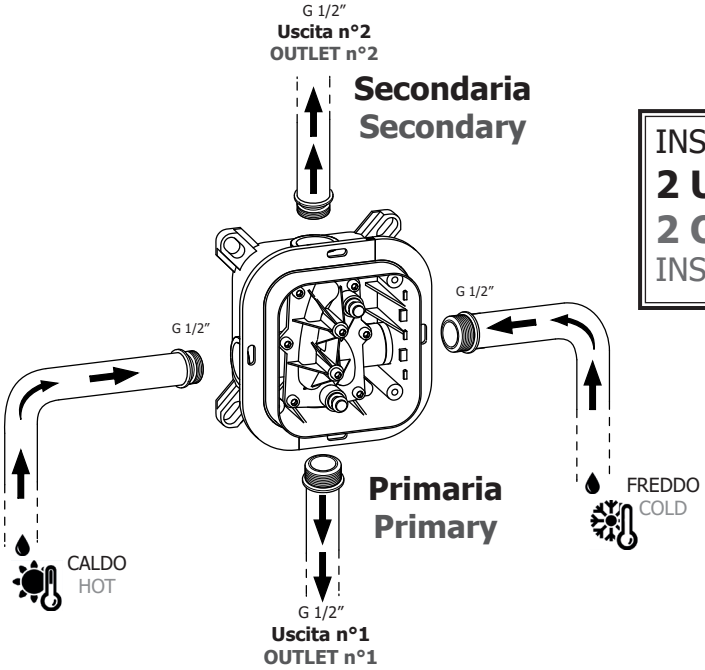

c

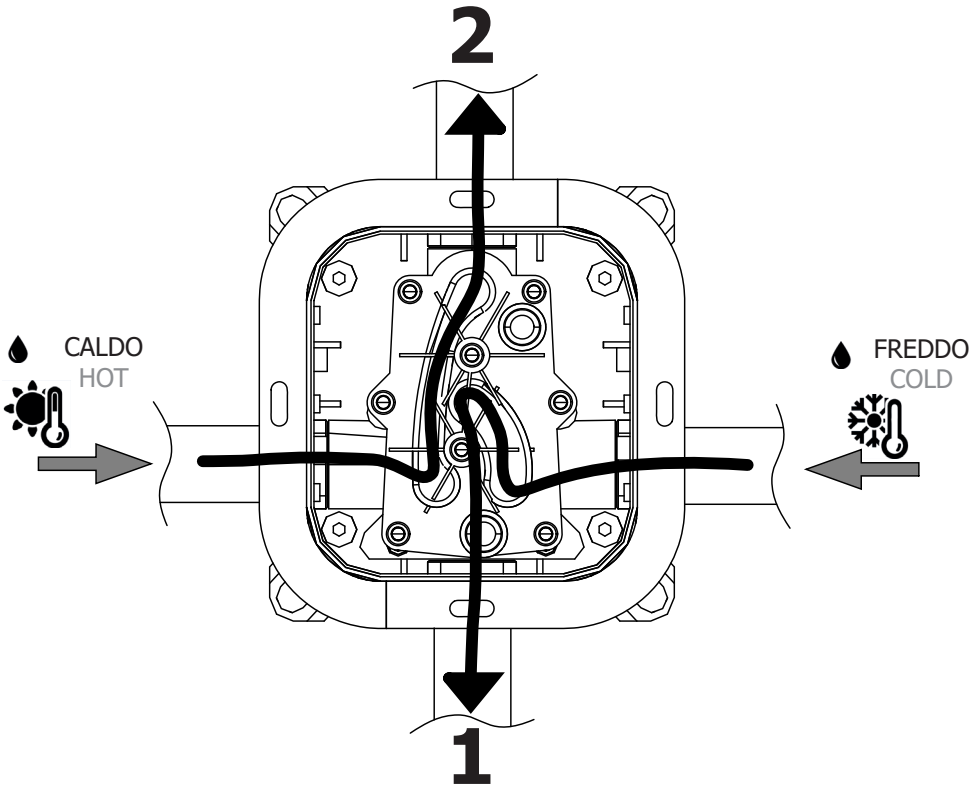
2
CALDO
HOT
FREDDO
COLD
1

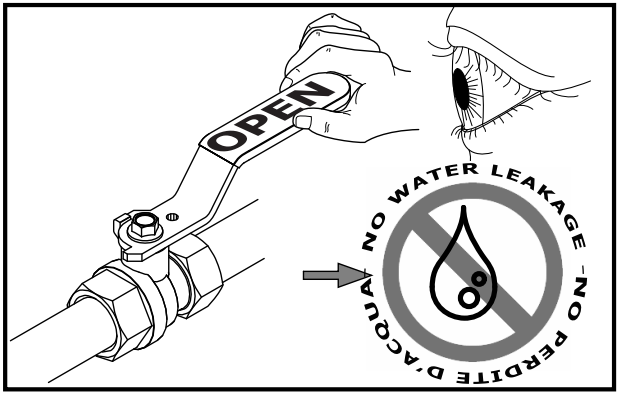
OPEN
NO WATER LEAKAGE
NO PERDITE D'ACQUA

4

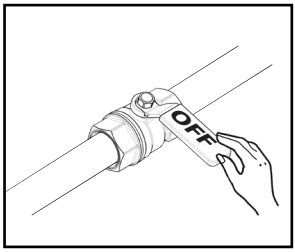

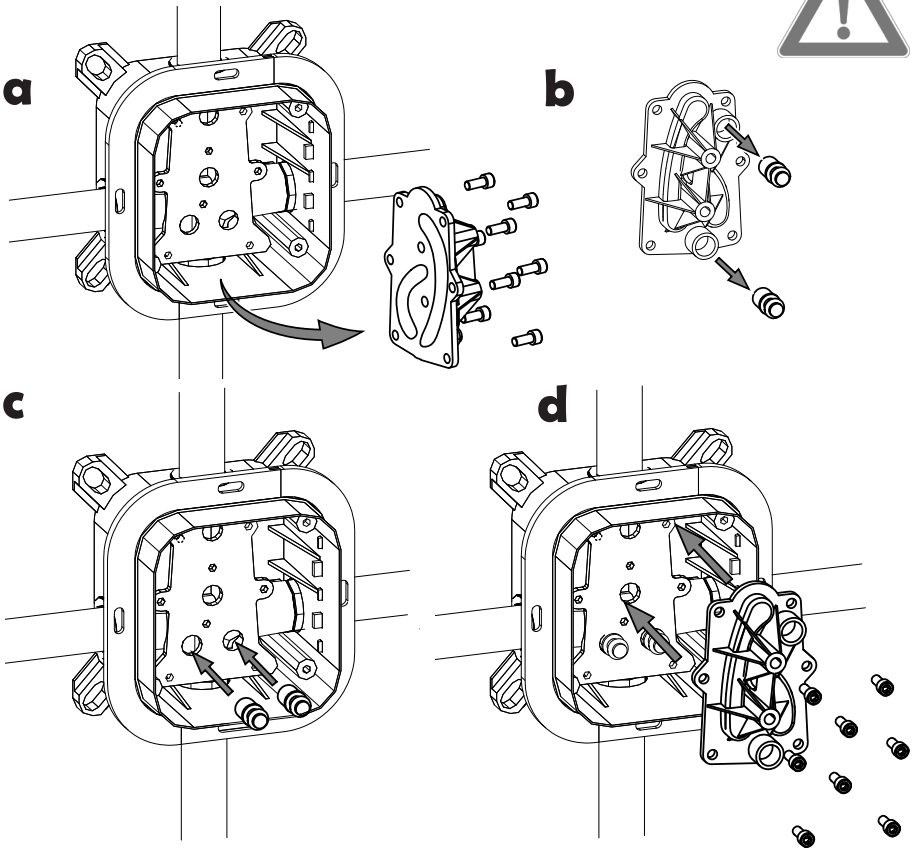

5

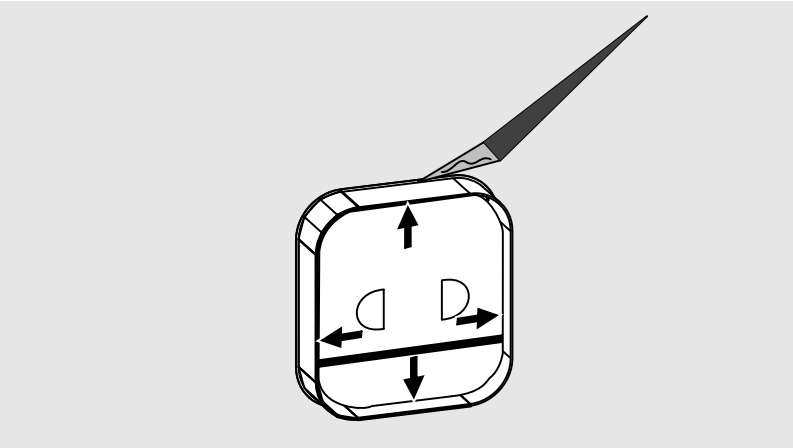

6

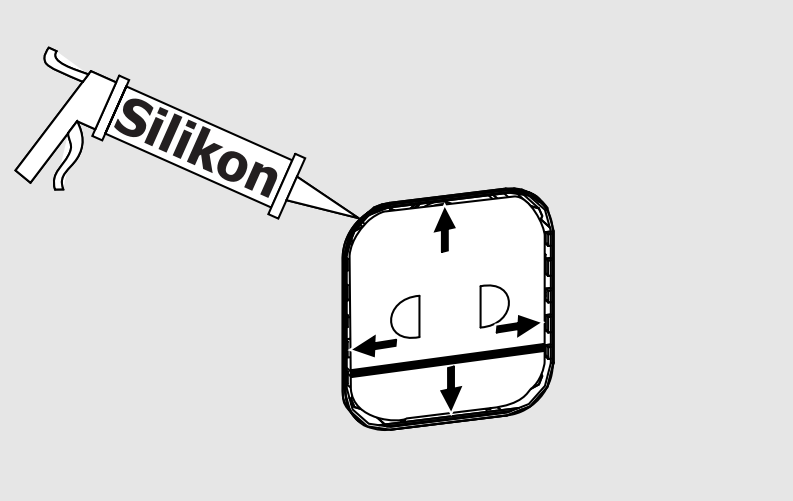

7

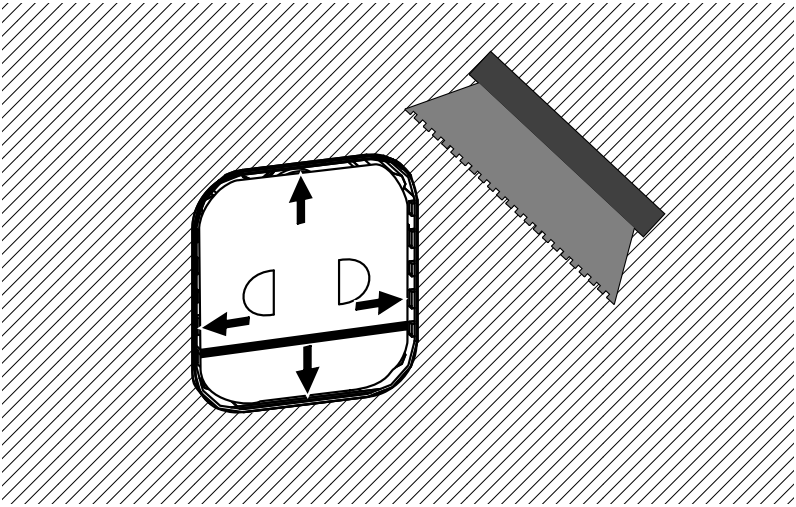

8

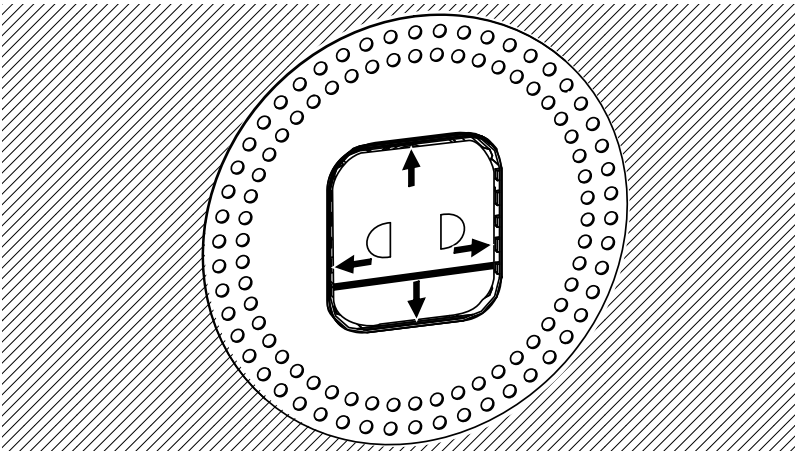

9

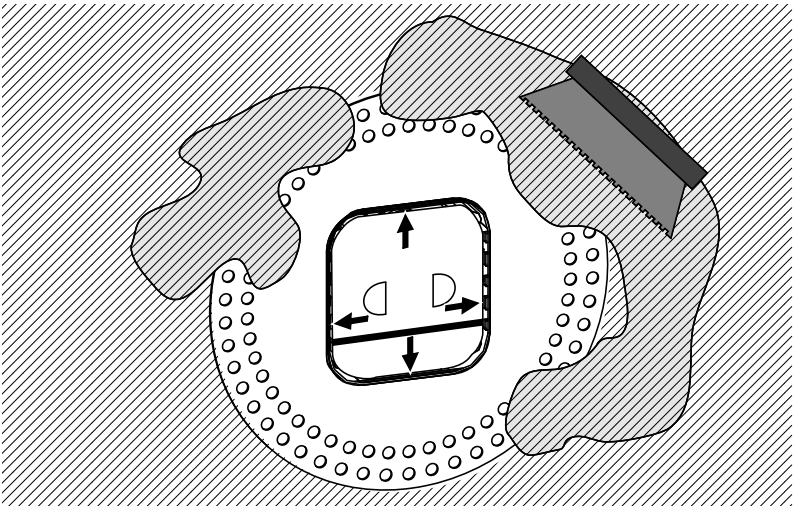
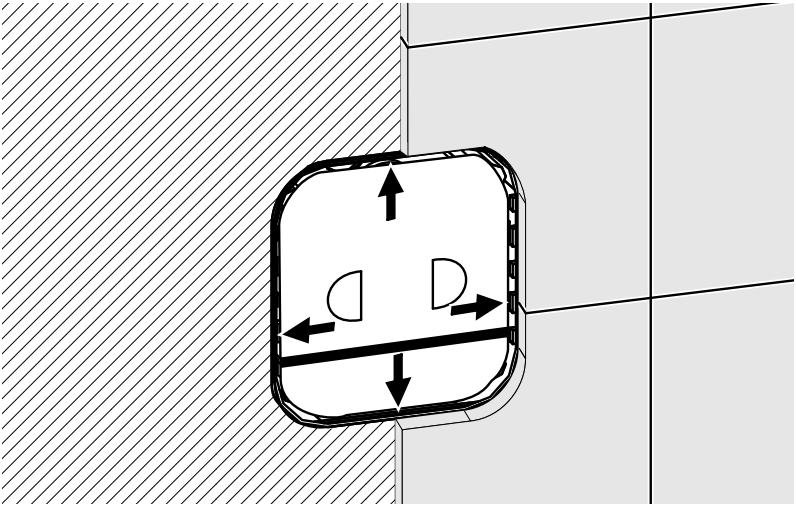
10